Art.Nr. 1384034
Ringframe "Berlin"
Ringegerüst „Berlin"

SPIETH Gymnastics

EN
DE

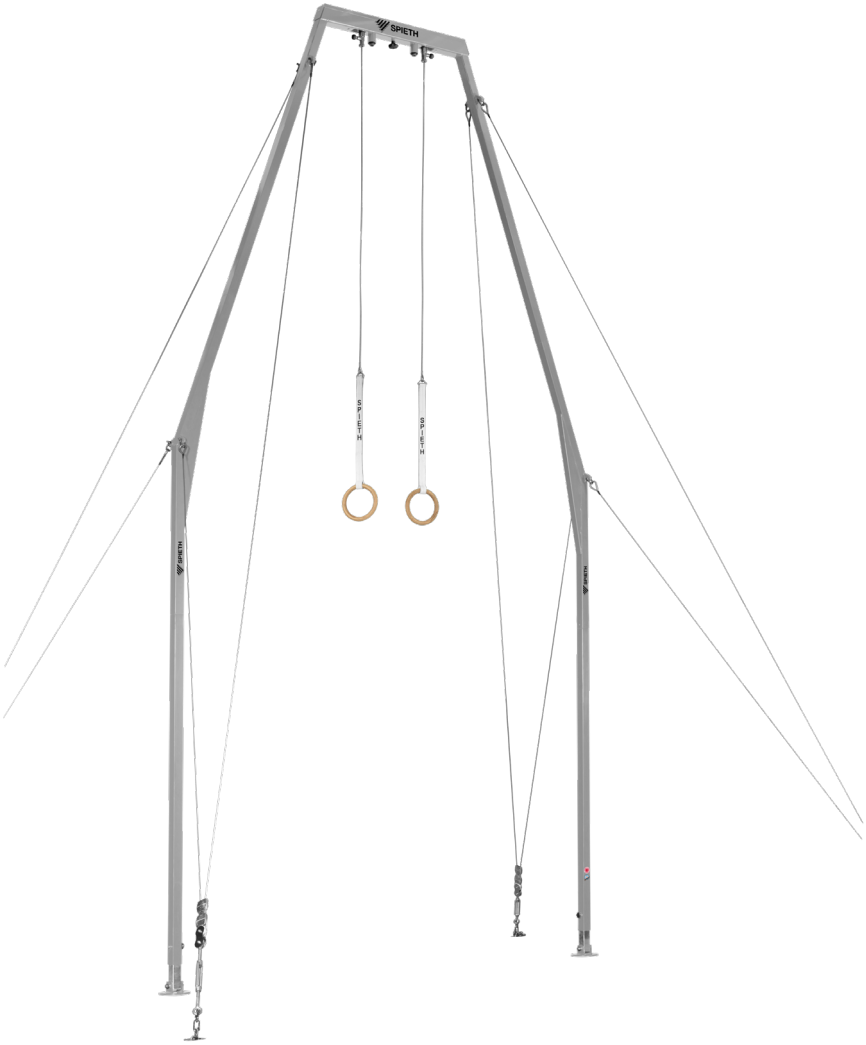

User and assembly instructions
Ring frame "Berlin"

Aufbau- und Gebrauchsanleitung
Ringegerüst „Berlin"

07/2022

Official Partner

SPIETH Gymnastics GmbH
In den Weiden 13 • 73776 Altbach
Tel.: +49(0)7153/503 28 - 00 • Fax: +49(0)7153/503 28 - 11
info@spieth-gymnastics.com • www.spieth-gymnastics.com

SPIETH Gymnastics

Table of Content

Description ____ P. 2-3
- Measurements
- Packing data
- Scope of delivery

Assembly manual ____ P. 4-7

Operating instructions ____ P. 7
- Height adjustment

Care and maintenance information ____ P. 7
- Generall maintenance recommendations

FIG Specifications ____ P. 8-9

Accessories ____ P. 9

Warning ____ P. 10

Inhaltsverzeichnis

Beschreibung ____ S. 2-3
- Abmaße
- Verpackungsinfo
- Lieferumfang

Montageanleitung ____ S. 4-6

Bedienhinweise ____ S. 7
- Höhenverstellung

Pflege- und Instandhaltungsempfehlungen ____ S. 7
- Allgemeine Instandhaltungsempfehlungen

FIG Regularien ____ S. 8-9

Zubehör ____ S. 9

Warnung ____ S. 10

Description

The Ring frame "Berlin" is FIG certified and built on ORIGINAL REUTHER pretension principle.

Consisting of:
- Cushioning module integrated in the upper cross beam; suspension of this module is adjustable.
- 4 square steel tubes, dismountable
- Plastic-encased steel ropes for rings suspended to the frame by means of bearing loaded swivels with a fine height adjustment
- 70 cm long leather straps are sewed with plywood rings
- Double tension system with slide adjusters

Measurements according to FIG norms:
- Height adjustment: 275 to 280 cm per 5 cm, 280 to 290 cm per 2,5 cm, 295 to 305 cm per 5 cm
- Fine height adjustment of the rings: 0-25 mm
- Total minimum height: 595 cm
- Total maximum height: 625 cm

Packing data:
- Net weight: 80 kg
- Gross weight: 100 kg

Packages:
- Carton 25,80x31,4x11,4 cm
- Carton 23,30x22,4x11,4 cm
- Carton 20,00x31,4x25,4 cm
- Carton 15,80x62,4x19,4 cm and carton 310x140x850 cm is placed inside.
- Carton 45,0x35,0x13,0 cm

Beschreibung

Das Ringegerüst „Berlin" ist FIG- zertifiziert und nach dem ORIGINAL REUTHER Vorspannungsprinzip gebaut.

Bestehend aus:
- Integriertem Dämpfungsmodul im oberen Querträger; federnde Eigenschaften des Modules können individuell eingestellt werden
- 4-kant Stahlrohr; Kunstturnseilen aus kunststoffummanteltem Stahldrahtseil, drehbar gelagerter Aufhängung mit nachstellbarer Höhenfeinregulierung
- 70 cm lange Chromlederriemen sowie eingenähten Schichtholz-Turnringen
- Doppelverspannung mit Keilspannschiebern
- Ringehaken

Abmaße nach FIG-Normen:
- Höhenverstellung: 275 bis 280 cm pro 5 cm, 280 bis 290 cm pro 2,5 cm, 295 bis 305 cm pro 5 cm
- Feineinstellung Höhenverstellung der Ringe: 0-25 mm
- Höhenverstellung: 595 - 625 cm

Verpackungsinfo
- Nettogewicht: 80 kg
- Bruttogewicht: 100 kg

Pakete:
- Karton 25,80x31,4x11,4 cm
- Karton 23,30x22,4x11,4 cm
- Karton 20,00x31,4x25,4 cm
- Karton 15,80x62,4x19,4 cm und Karton 310x140x850 cm ist innen platziert.
- Karton 45,0x35,0x13,0 cm

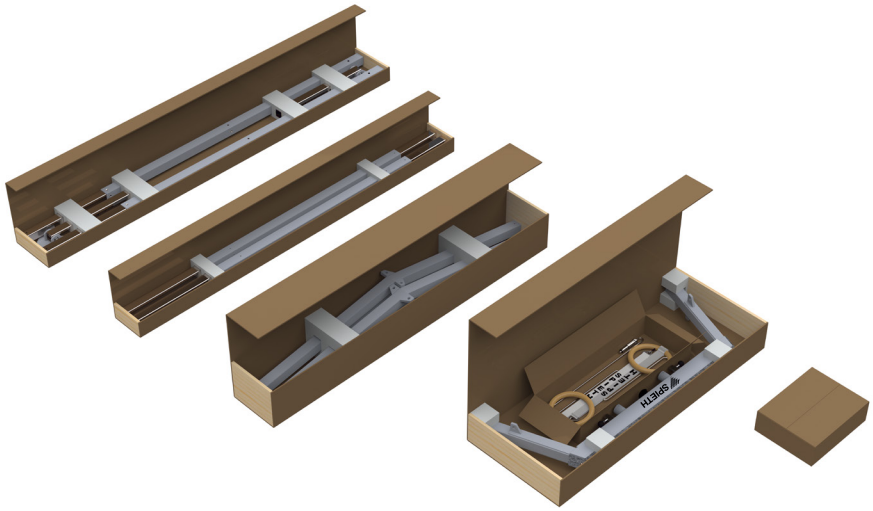

Scope of delivery:
A) 1x Cross beam with cushioning system
B) 2x Connection tubes
C) 2x Angular tubes
D) 2x Uprights2x
E) 2x Adjustable tubes
F) 4x Tension cable with slide adjuster
G) 1x Pair of Rings

Necessary tools:
No

Lieferumfang:
A 1 x Querträger mit Dämpfungsmodul
B 2 x Verbindungsrohre
C 2 x Winkelrohre
D 2 x Standrohre
E 2 x Verstellrohre
F 4 x Spannseil mit Keilspannschieber
G 1 x Paar Ringe

Benötigte Werkzeuge:
Keine

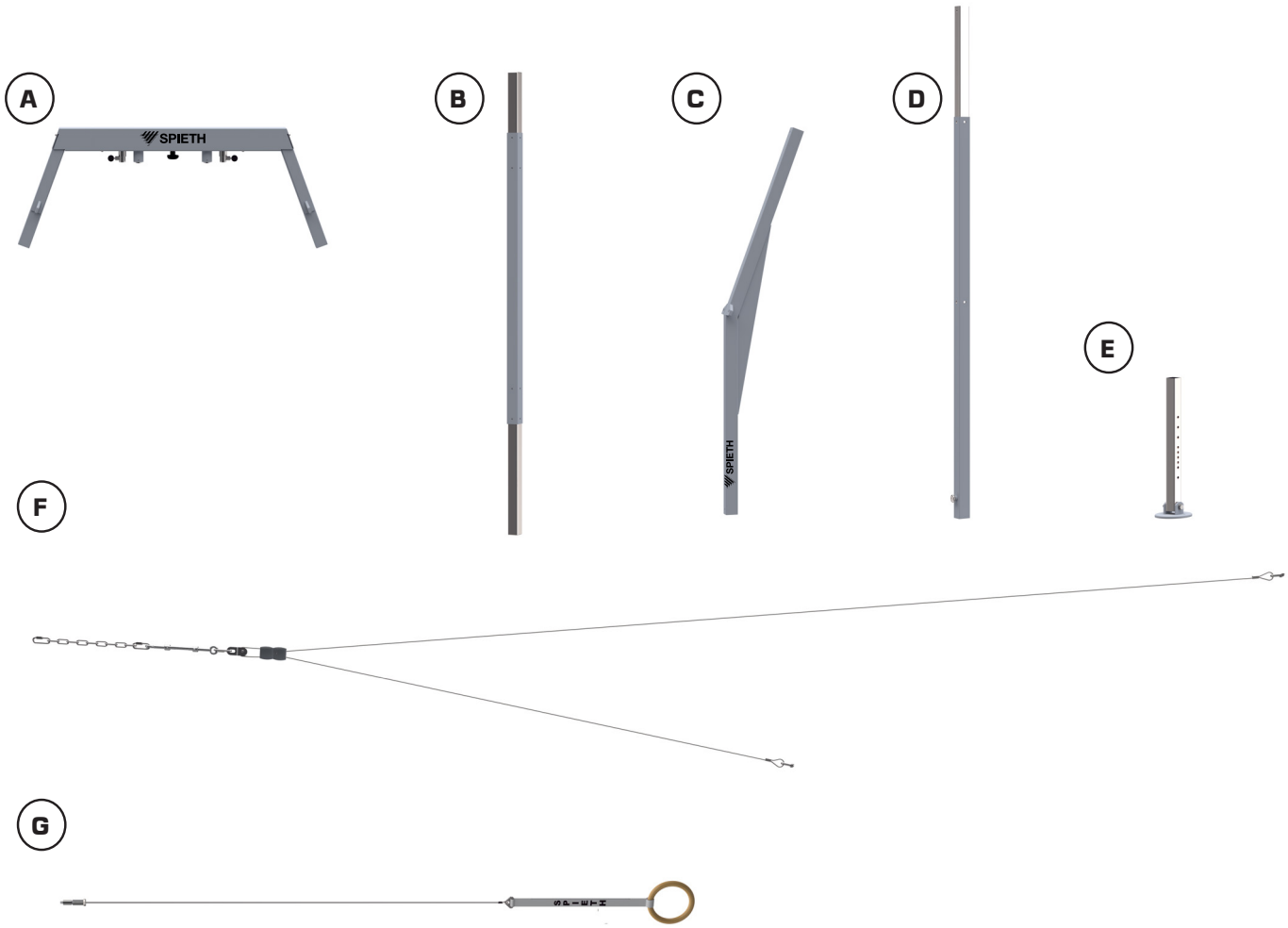

Assembly manual

Please read this instruction before apparatus assembly.

Number of users:
The apparatus cannot be used by more than one person at the same time.

ATTENTION!

- We recommend conducting apparatus assembly and installation with the assistance of 8 persons.
- Please do not adjust the apparatus while using it.

1. Mount the rings (G) at the cross bream (A).
a. Pull out the black knob (Pic. 1).
b. Tighten the upper part of the ring by turning it into the top beam, until there is no gab between the two parts (Pic. 2)
c. Make sure the black knob bounces back into the slot.

Montageanleitung

Bitte lesen Sie diese Anweisung, bevor Sie das Gerät zusammenbauen.

Zahl der Benutzer:
Das Gerät ist max. für eine Person zugelassen.

ACHTUNG!

- Aufgrund des hohen Gewichtes des Gerätes sollen mindestens 8 Personen für den Aufbau zur Verfügung stehen.
- Bitte das Gerät während der Benutzung nicht verstellen.

1. Montieren Sie die Ringe (G) an am Querträger (A)
a. Ziehen Sie den schwarzen Knopf heraus.
b. Drehen Sie den oberen Teil der Ringe fest, indem Sie ganz oben drehen, bis sich zwischen den beiden Teilen keine Lücke mehr befindet.
c. Stellen Sie sicher, dass der schwarze Knopf wieder zurück springt.

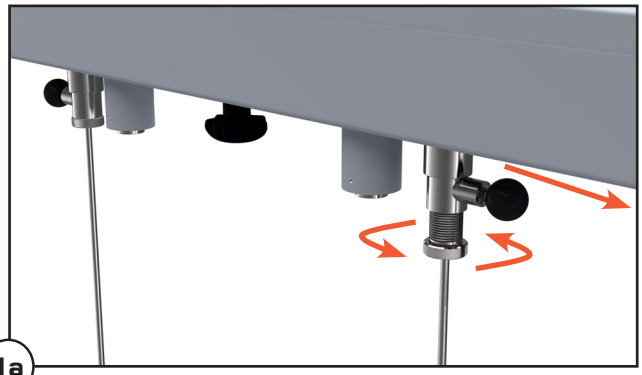

1a

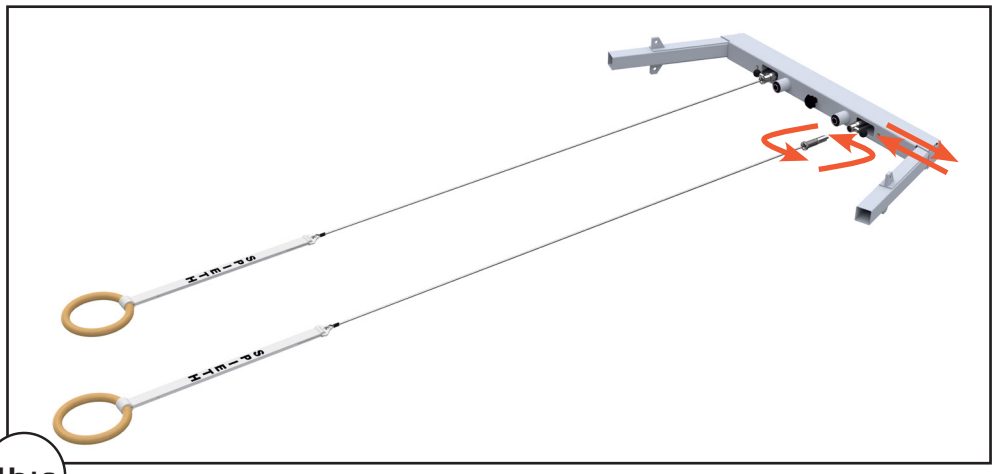

1b+c

2. Assemble the frame by putting the parts A + 2x B + 2x C + 2x D + 2x E together (Pic. 2)
a. The height between the floor and the lower inner side of the rings can be adjusted at the uprights (E). Take the locking pin out of the hole and adjust the height and place the pin back (Pic. 3).
b. The 6th hole is used for the FIG height of 290 cm (Pic. 3).

2. Montieren Sie das Ringegerüst, in dem Sie die Teile A + 2x B + 2x C + 2x D + 2x E zusammenstecken (Abb. 2).
a. Die Höhe zwischen dem Boden und der unteren Innenseite der Ringe kann an am untersten Pfosten (E) eingestellt werden. Nehmen Sie den Verriegelungsstift aus dem Loch, passen Sie die Höhe an und stecken Sie den Stift zurück (Abb. 3).
b. Das 6. Loch wird für die FIG-Höhe von 290 cm verwendet (Abb. 3).

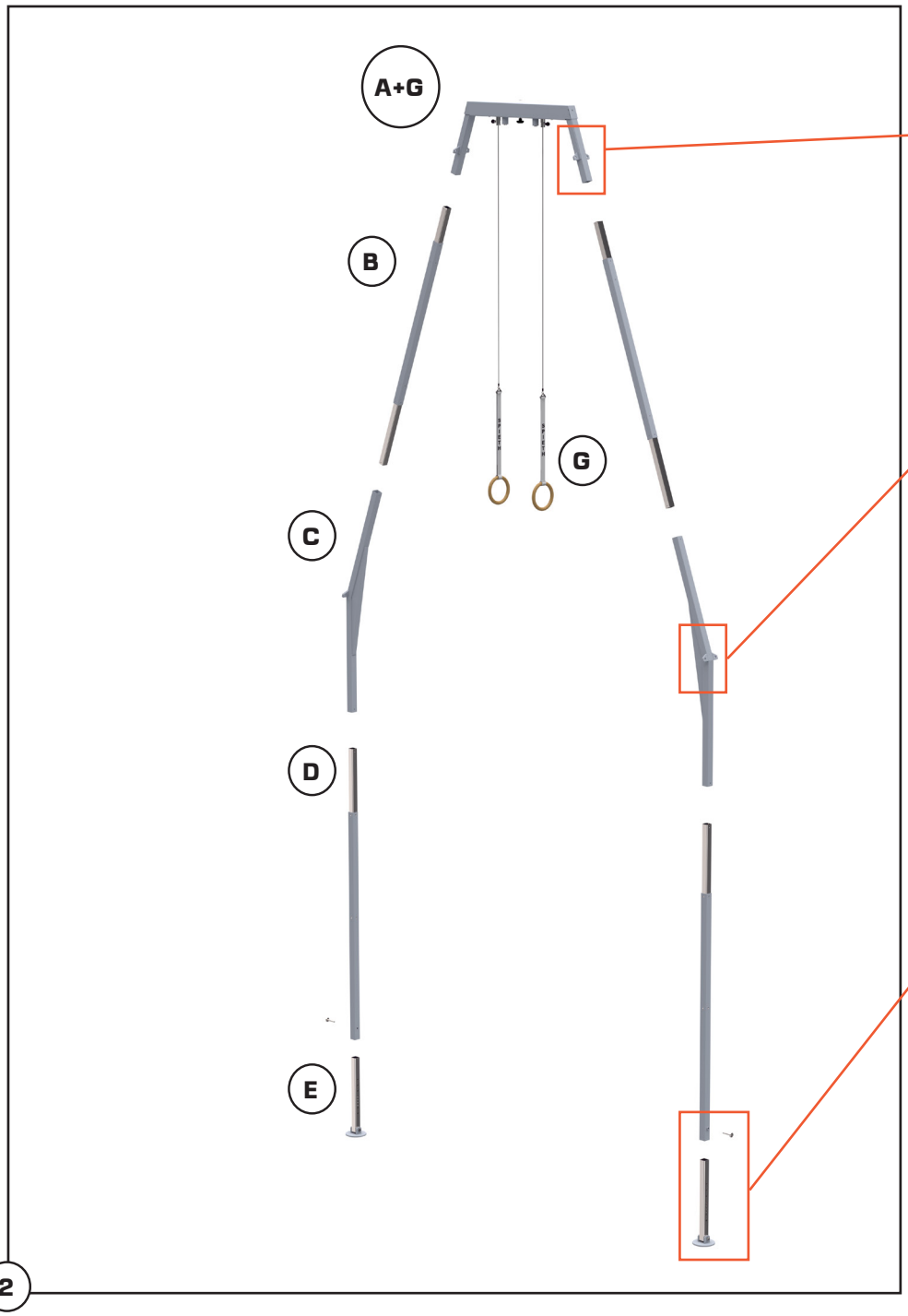

2

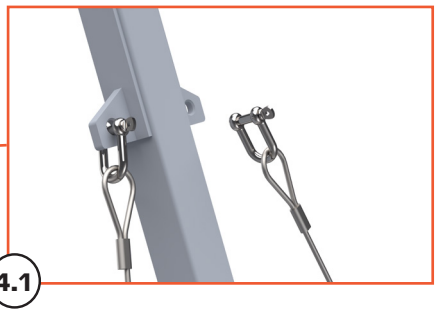

4.1

4.2

3

3. Attach the tension cables by using the supplied shackles. Close shackles tightly (Pic. 4). Attach the tensioning to the ground anchors.
   Be aware of the following:
a. Make sure that on the cables on the opposite sides are both having the same amount of chains so the length is equal.

b. Unlock the sliders by shifting the bottom part down. (Pic. 5)

3. Befestigen Sie Spannseile am Ringegerüst, verwenden Sie dazu die mitgelieferten Schäkel. Drehen Sie diese fest zu (Abb. 4). Befestigen Sie die Verspannung an den Bodenankern.
   Beachten Sie Folgendes:
a. Stellen Sie sicher, dass die Spannkabel auf den gegenüberliegen den Seiten in der gleichen Anzahl von Kettennotgliedern eingehängt sind, so dass die Länge gleich ist.
b. Entsperren Sie die Keilspannschieber, indem Sie den unteren Teil nach unten verschieben (Abb. 5)

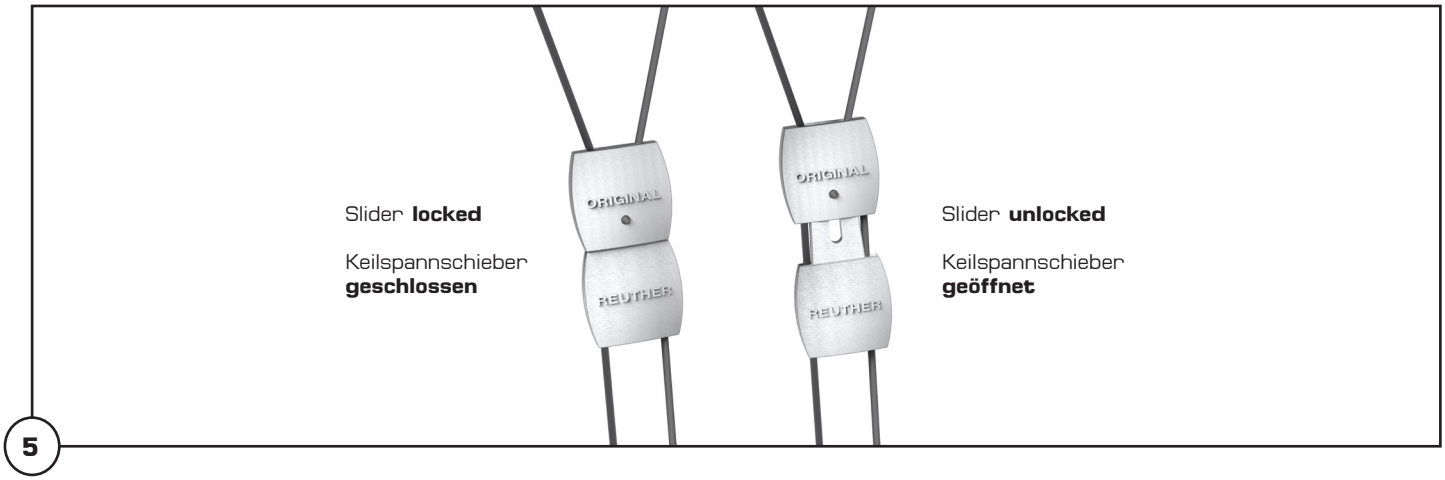

5

4. If the tensioning is not under tension enough, then twist the turn buckles or adjust the number of chain-links (Pic. 6).

5. Grab the upper part of the slider and move it up to refine the tensioning (Pic. 7a).
6. Then lock the tension by sliding the bottom part up against the top part (Pic. 7b).

4. Wenn die Verspannung nicht straff genug gespannt ist, dann drehen Sie die Spannschlösser fester oder passen Sie die Anzahl der Kettenglieder an (Abb. 6).
5. Greifen Sie den oberen Teil des Keilspannschiebers und bewegen Sie ihn nach oben, um die Spannung zu verfeinern (Abb. 7a).
6. Verriegeln Sie dann die Spannung, indem Sie den unteren Teil des Keilspannschiebers gegen den oberen Teil nach oben schieben (Abb. 7b)

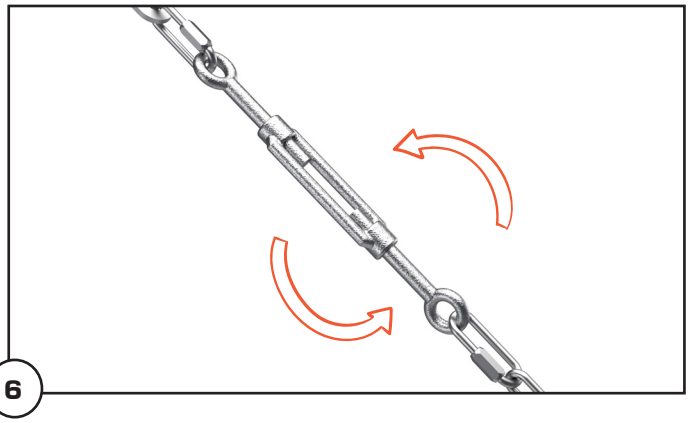
6

7a

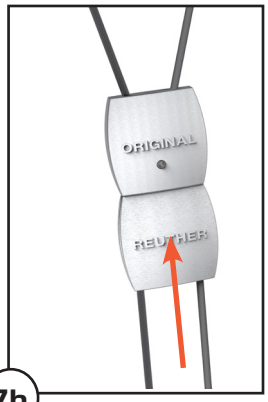

7b

User manual

Height adjustment

1. Pull the round knob outwards.
2. Adjust the height of the rings by turning it up or down (clock wards, counter wards). The height can be adjusted for 25 mm. According to the FIG rules the distance between the attachment and lower inner side of the rings should be 300 cm.
3. Check with a water level if both rings are having the same height.
4. Make sure the knob bounces back into the slot.

Bedienhinweise

Höhenverstellung

1. Ziehen Sie den runden Knopf nach außen.
2. Passen Sie die Höhe der Ringe an, indem Sie sie nach oben oder unten drehen (in Uhrzeigerrichtung / gegen die Uhrzeigerrich tung). Die Höhe kann um 25 mm verstellt werden. Gemäß den FIG-Regeln sollte der Abstand zwischen der Befesti gung und der unteren Innenseite der Ringe 300 cm betragen.
3. Überprüfen Sie mit einer Wasserwaage, ob beide Ringe die glei che Höhe haben.
4. Stellen Sie sicher, dass der Knopf wieder in den Steckplatz zurück springt.

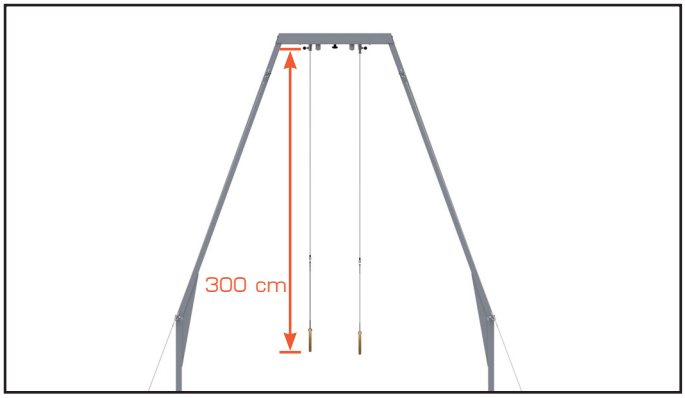

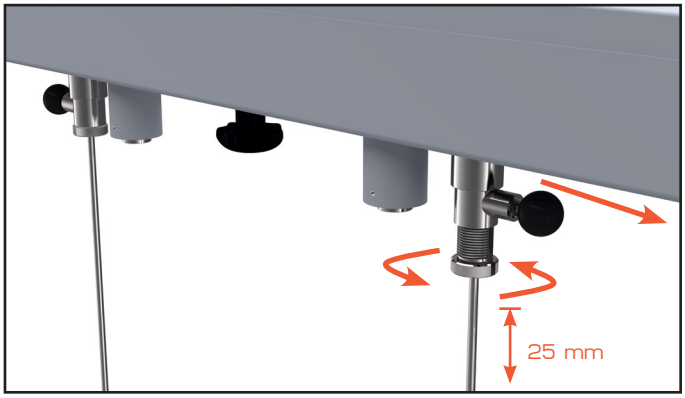

Care and maintenance information

Check the apparatus for any damage and loose parts before use. Check on a regular basis that all fixings are properly tightened.

When damaged do not use the apparatus until the damage is repaired. If parts need to be replaced or repaired use parts of original manufacturer only.

Never use aggressive detergents for the cleaning of the apparatus. Preferably use a moist cloth without addition of any detergent.

Do not use water to prepare the rails.

Specific care recommendations
Special attention goes out to the rings. Never clean the rails using sandpaper, especially not on moist rails. As the veneer would rapidly wear out. We recommend using a synthetic scouring pad, to remove old magnesium layers. Preferably when the rails are well dried first.

Specific maintenance recommendations
The thread of the adjustment knobs must be greased on a regular basis to reduce wear and tear.

Pflege- und Instandhaltungsempfehlungen

Überprüfen Sie das Gerät vor Gebrauch auf Beschädigungen und lose Teile. Überprüfen Sie regelmäßig, ob alle Befestigungen ordnungsgemäß angezogen sind.

Wenn Sie eine Beschädigung entdecken, verwenden Sie das Gerät nicht, bis der Schaden repariert ist. Wenn Teile ersetzt oder repariert werden müssen, verwenden Sie Teile des Originalherstellers.

Verwenden Sie niemals aggressive Reinigungsmittel zur Reinigung des Geräts. Verwenden Sie vorzugsweise ein feuchtes Tuch ohne Zugabe von Reinigungsmitteln.

Verwenden Sie kein Wasser, um die Holme zu präparieren.

Spezifische Pflegeempfehlungen
Besondere Aufmerksamkeit gilt den Ringen. Reinigen Sie die Holme niemals mit Schleifpapier, insbesondere nicht im feuchten Zustand. Da würde das Furnier schnell verschleißen. Wir empfehlen die Verwendung eines synthetischen Scheuerpads, um alte Magnesiumschichten zu entfernen. Vorzugsweise, wenn die Holme zuerst gut getrocknet sind.

Spezifische Instandhaltung
Das Gewinde der Einstellknöpfe muss regelmäßig gefettet werden, um den Verschleiß zu reduzieren.

FIG Specifications

Height settings:

Since 01-01-2022:
Height of ringframe: (1 hole visible) 290 cm plus
additional 10 cm supplementary mat (200x400 cm)

Taller gymnasts can remove the supplementary mat

FIG Regularien

Höheneinstellung:

Seit 01-01-2022:
Höhe des Ringegerüstes: (1 Loch sichtbar) 290 cm plus
10 cm hohe zusätzliche Landematte „Happy Landing" (200x400 cm)

Größere Turner können die Zusatzmatte entfernen

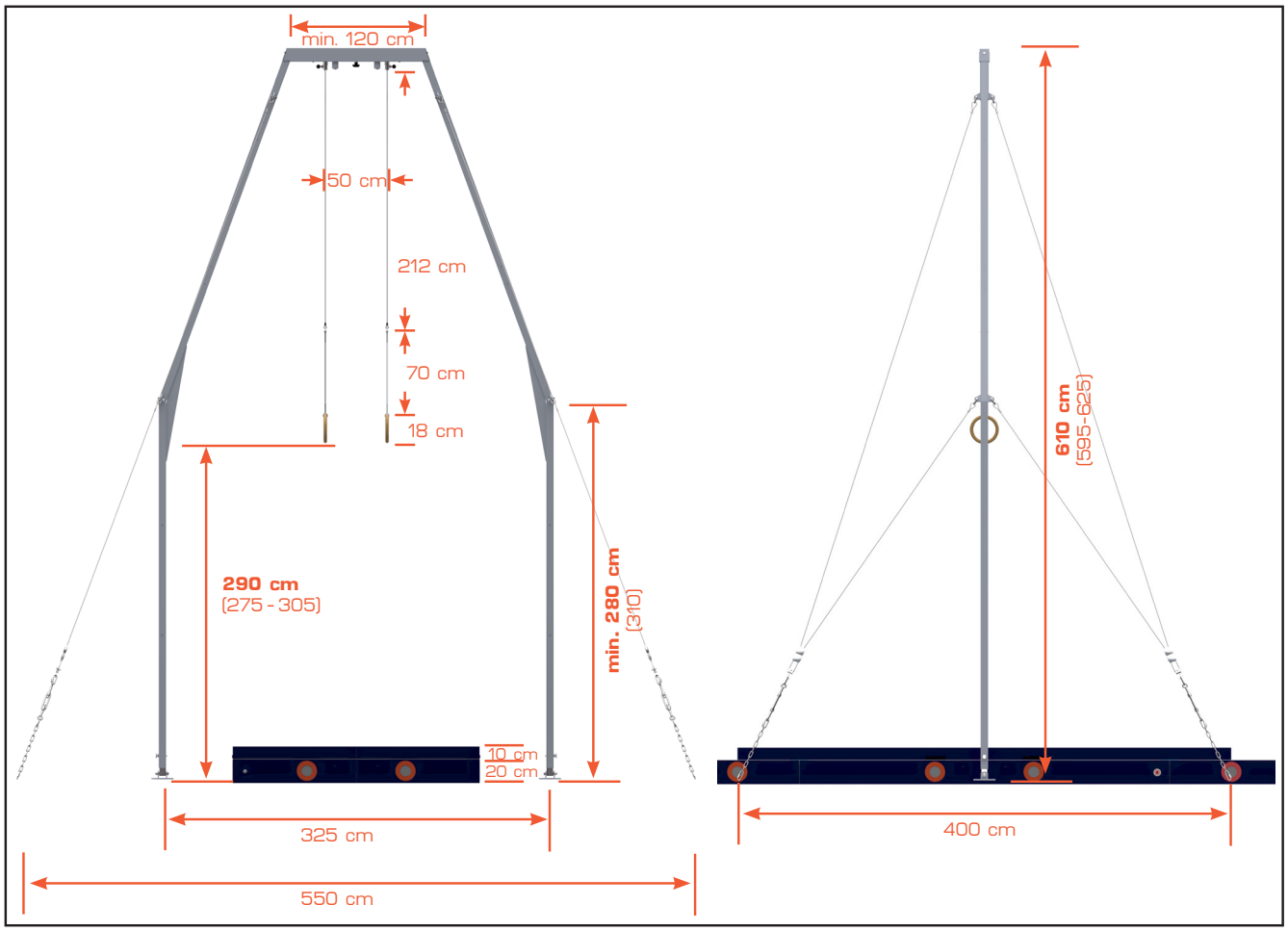

Mats according to FIG specifications:

Matten nach FIG Regularien:

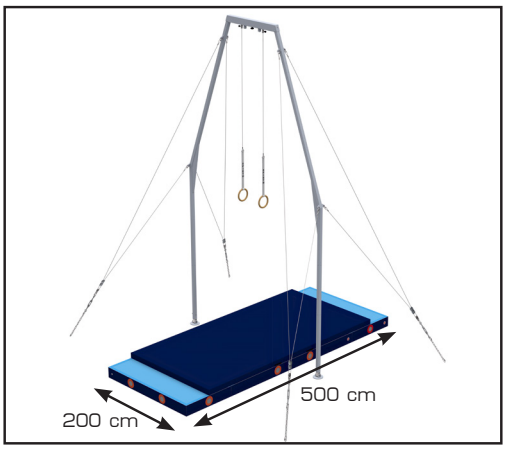

Production sticker

Produktionsaufkleber

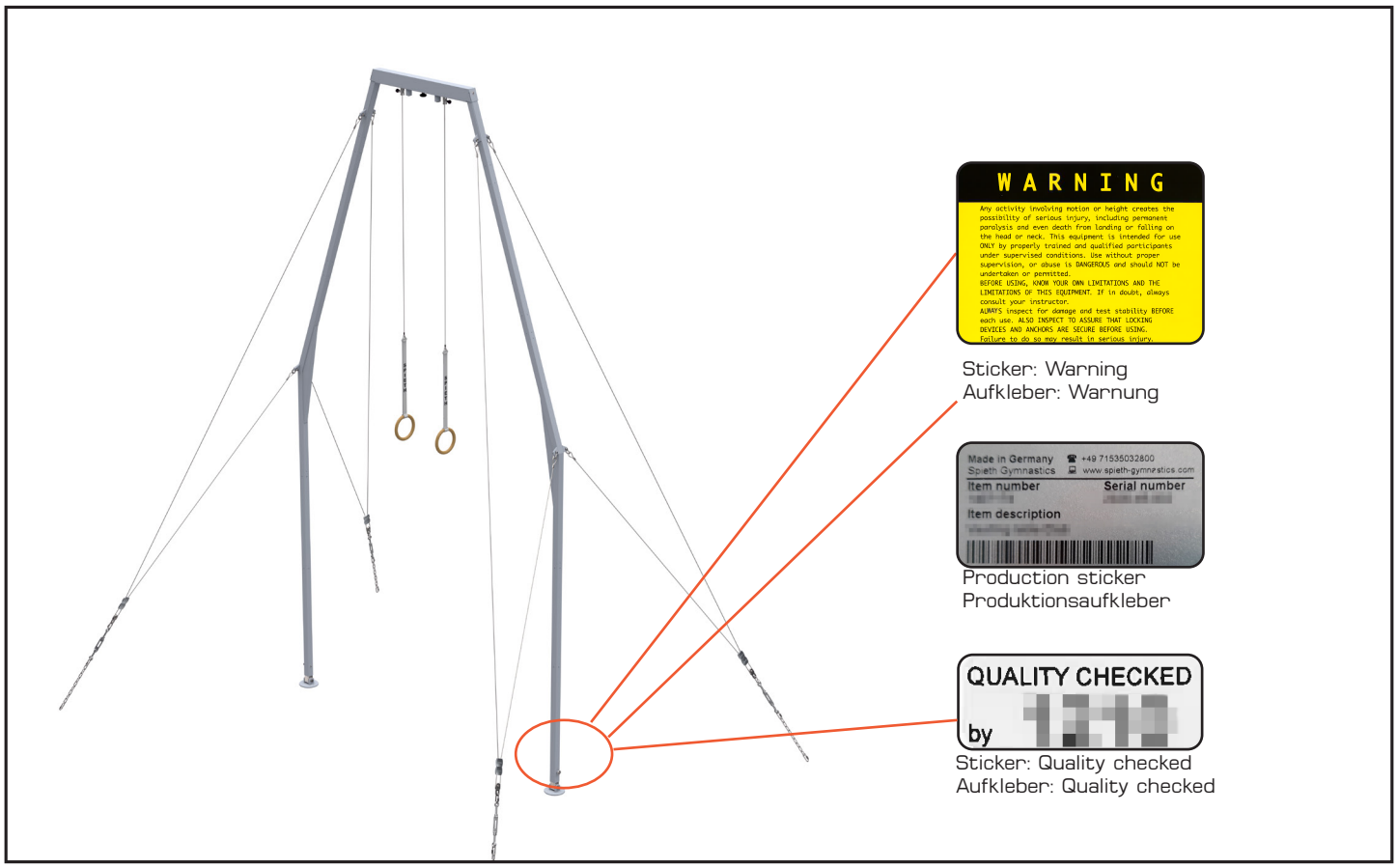

Accessories

Zubehör

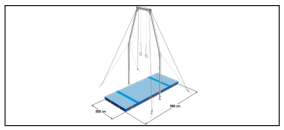

1565832
Mat set "Moscow" for rings /
Mattensatz "Moskau" für Ringe

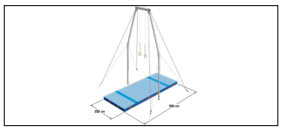

1565837
PVC Mat set "Basic" for rings /
PVC Mattensatz "Basic" für Ringe

1540505
Landing mat "Happy Landing" 400x200x10 cm /
Landematte "Happy Landing" 400x200x20 cm

1540226
Trainer support 100x75x75 cm /
Traineraufstandshilfe 100x75x75 cm

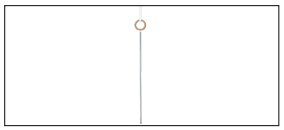

1760308
Hook for rings
Ringehalter

1383198
Magnesia stand "Munich" /
Magnesiaständer "München"

⚠ WARNING

In order to reduce the risk of injury and to assure secure functioning of the (gymnastic)apparatus, rules mentioned below are to be strictly followed:

- Use this apparatus only under the supervision of a trained and qualified instructor.
- Check this apparatus for proper stability before each training and use it only in perfect technical conditions.
- Always check the apparatus for correct installation, particularly for the fixation mechanism, before each use.
- If there are any doubts, do not use the apparatus and get a professional check.
- Please consider your own limits and the restrictions of this gymnastic apparatus.
- Obstructive items or persons in close proximity of the apparatus are not allowed.
- Provide appropriate safety zones in the surroundings of the apparatus.
- Never use the apparatus under the influence of alcohol, medication or drugs.
- Pregnant women or persons with health issues should not use the apparatus.
- Do not attempt to repair any damage to the apparatus yourself but contact your supplier for advice or technical assistance.
- Any unauthorised repair, alternation, removal of parts or change of specifications of the apparatus are strictly prohibited for reasons of safety and will automatically and immediately and without any prior notice end any warranty or right of compensation in any form whatsoever.

General advice:

- The life period of (gymnastic) apparatuses and mats is limited. Also materials wear off after a certain period of time. Please check all parts, which are subject to severe wear and tear; at least once every 3 months. This is mainly relevant for the security of adjustable parts and mechanisms, e.g. rails, bars, rings.
- Replace any worn off, defective and missing parts. If there are any doubts, ask for advice from one of our specialists.
- For security reasons, we suggest to perform a maintenance check of all apparatuses and mats by a specialist, once a year. This check can be part of a yearly or six month safety check. We would like to point out to you the possibility of a maintenance contract with our firm.
- This apparatus must be used in dry conditions only. Humidity will have a negative effect on all types of upholstery used on (gymnastic) apparatuses and results in a shortened lifespan.

⚠ WARNUNG

Beim Benutzen dieses Turngerätes übernehmen Sie ein Verletzungsrisiko. Um dieses Risiko minimal zu halten und um den sicheren Betrieb des Geräts zu gewährleisten, müssen die folgenden Anweisungen beachtet werden:

- Benutzen Sie das Turngerät nur unter Beobachtung ausgebildeten und qualifizierten Personals.
- Prüfen Sie vor jeder Benutzung das Gerät auf gute Stabilität, Standsicherheit und einen Einwandfreien technischen Zustand.
- Prüfen Sie das Turngerät vor jedem Einsatz auf korrekte Installation sowie die Befestigungsmechanismen.
- Sollten Sie Zweifel haben, benutzen Sie dieses Gerät nicht und lassen eine Prüfung durchführen.
- Berücksichtigen Sie immer Ihre eigenen Grenzen und die Begrenzungen dieses Turngerätes.
- In der unmittelbaren Nähe des Geräts dürfen sich keine hinderlichen Gegenstände oder Personen befinden.
- Sorgen Sie für ausreichende Sicherheitsfläche im Umfeld des Gerätes.
- Benutzen Sie das Gerät nicht, wenn Sie unter Einfluss von Alkohol, Medikamenten oder Drogen stehen.
- Schwangere Frauen oder Personen mit gesundheitlichen Problemen sollen das Gerät nicht benutzen.
- Wir empfehlen, keine Veränderungen an den gelieferten Geräten vorzunehmen. Sollten die Geräte durch nicht sachgemäße Manipulation verändert werden, lehnen wir jegliche Verantwortung in Schadenfällen ab. Dadurch tritt automatisch auch die Produkthaftung außer Kraft.

Allgemeiner Hinweis:

- Turngeräte und Matten haben eine begrenzte Lebensdauer und die Materialien ermüden nach einer bestimmten Zeit. Bitte prüfen Sie mindestens alle 3 Monate sämtliche Teile, die einer verstärkten Abnutzung unterliegen. Dies betrifft hauptsächlich Sicherungen von verstellbaren Teilen und Mechanismen, z.B. Barrenholme, Reckstangen, Ringe.
- Ersetzen Sie alle abgenutzten, fehlerhaften und fehlenden Teile. Im Zweifelsfall holen Sie sich einen Sachverständigen zu Rate.
- Aus Sicherheitsgründen empfehlen wir eine jährliche Wartung der Turngeräte und Matten durch Spezialisten durchführen zu lassen. Wir möchten Sie darauf aufmerksam machen, dass ein Wartungsvertrag mit unserer Firma zu den Möglichkeiten gehört der entweder jährlich oder halbjährlich durchgeführt werden kann.
- Diese Turngeräte dürfen nur in trockenen Räumen verwendet werden. Feuchtigkeit hat einen negativen Effekt auf die Turngeräte, insbesondere auf alle Arten von Polstern, Schaumstoffen und Holzteilen und verkürzt die Lebensdauer erheblich.